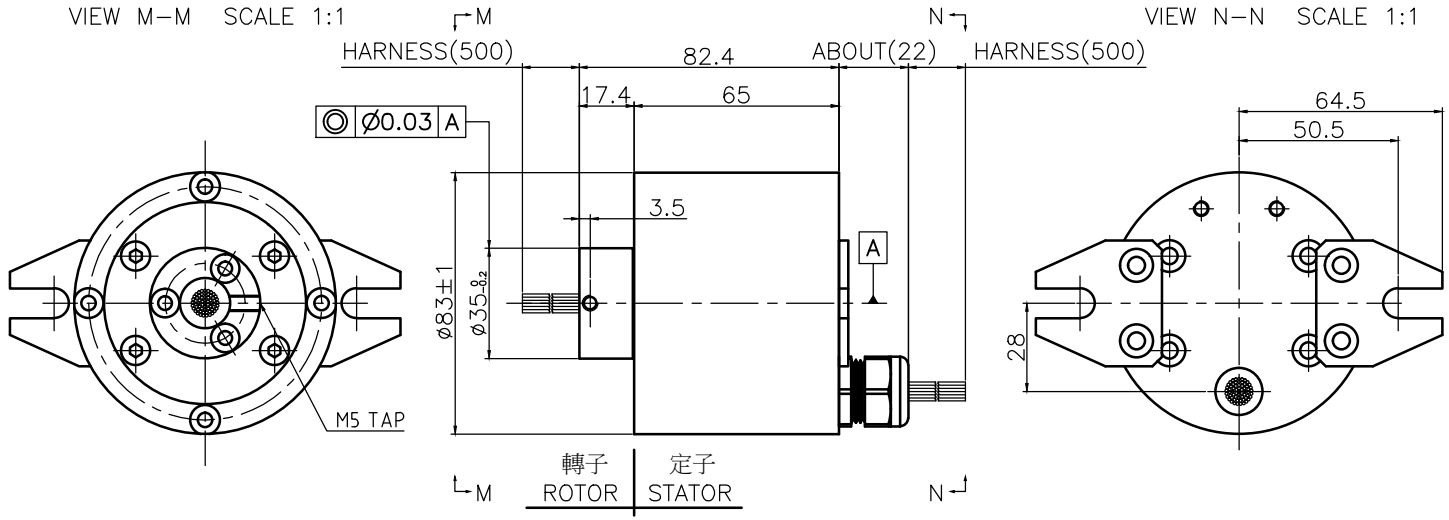

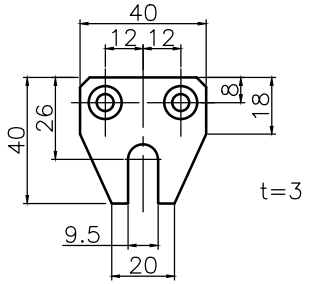

電路數	12 線
轉速	最高 200 rpm
導線長度	轉子 500 mm / 定子 500 mm
電壓	最高 210 V/DC 或 440 V/AC
額定電流	電源最高 80A/線 ， 信號源最高 5A/線
接點材質	環&導線：信號源-黃金/電源-銀
導線規格	鐵氟龍絕緣
IP等級	IP 43
雜訊	6 VDC 測試最高值 1 歐姆 , 5 rpm 運轉 50 毫安培

▽▽		6.3S ▽▽▽	3.2S ▼▽▽	1.6S ▼▼▽	0.4S ▼▼▼
未標註之加工記號		不加工 ~	50S ▽	25S ▽▽	12.5S ▼▽
長 度	±0.10	±0.15	±0.20	±0.30	±0.50
內 徑	+0.10 −0	+0.15 −0	+0.20 −0	+0.30 −0	+0.50 −0
外 徑	+0 −0.10	+0 −0.15	+0 −0.20	+0 −0.30	+0 −0.50
公稱尺寸	0~25	25~50	50~100	100~300	300 以上
未 標 註 之 一 般 公 差					

KORONA®

校 對	核 准	使用狀況	圖 名	KSKS-S012		比 例	1:2.4
			機 型		圖 號	單 位	MM
			備註一	電控滑環		角 法	
製 圖	設 計	發圖日期	丹耀貿易有限公司				
W	W	108.06.04	www.danyao-ltd.com E-mail:info@danyao-ltd.com TEL:02-22768200 / FAX:02-22767390				

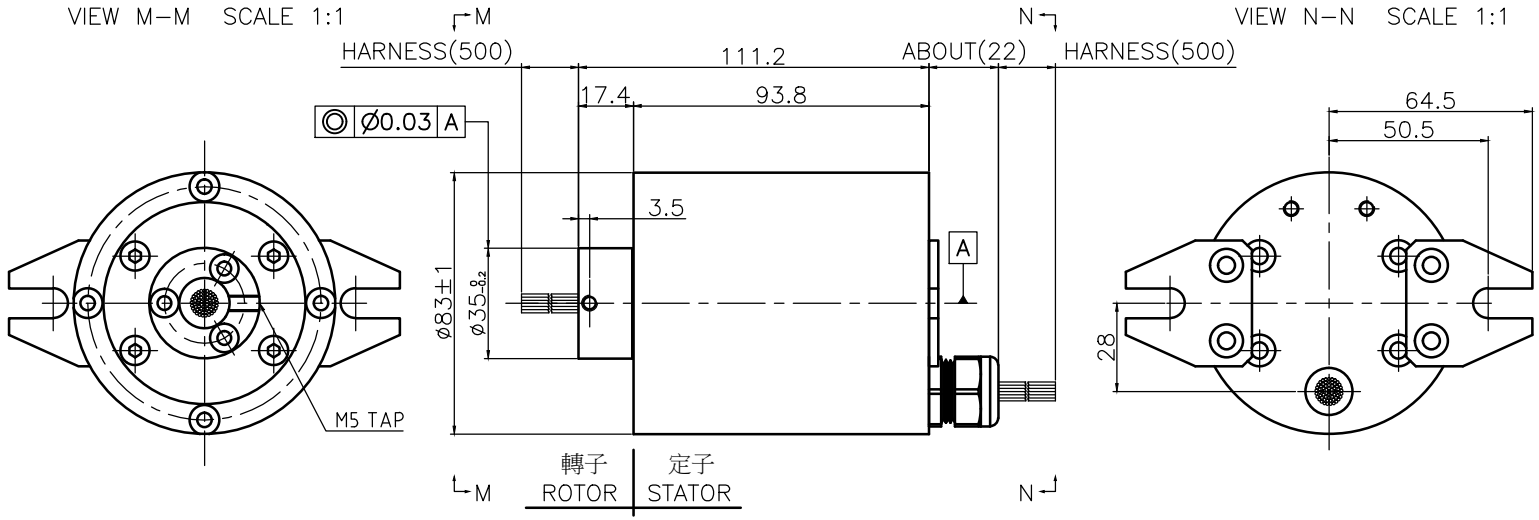

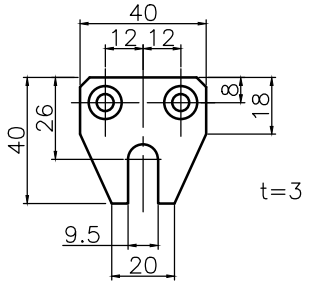

規　範

電路數	24 線
轉速	最高 200 rpm
導線長度	轉子 500 mm / 定子 500 mm
電壓	最高 210 V/DC 或 440 V/AC
額定電流	電源最高 80A/線 ， 信號源最高 5A/線
接點材質	環&導線：信號源-黃金/電源-銀
導線規格	鐵氟龍絕緣
IP等級	IP 43
雜訊	6 VDC 測試最高值 1 歐姆 , 5 rpm 運轉 50 毫安培

▽▽		6.3S ▽▽▽	3.2S ▼▽▽	1.6S ▼▼▽	0.4S ▼▼▼
未標註之加工記號		不加工 ~	50S ▽	25S ▽▽	12.5S ▼▽
長 度	±0.10	±0.15	±0.20	±0.30	±0.50
內 徑	+0.10 −0	+0.15 −0	+0.20 −0	+0.30 −0	+0.50 −0
外 徑	+0 −0.10	+0 −0.15	+0 −0.20	+0 −0.30	+0 −0.50
公稱尺寸	0~25	25~50	50~100	100~300	300 以上
未 標 註 之 一 般 公 差					

KORONA

校 對	核 准	使用狀況	圖 名	KSKS-S024		比 例	1:2.4
			機 型		圖 號	單 位	MM
			備註一	電控滑環		角 法	
製 圖	設 計	發圖日期	丹耀貿易有限公司				
W	W	108.06.04	www.danyao-ltd.com E-mail:info@danyao-ltd.com TEL:02-22768200 / FAX:02-22767390				

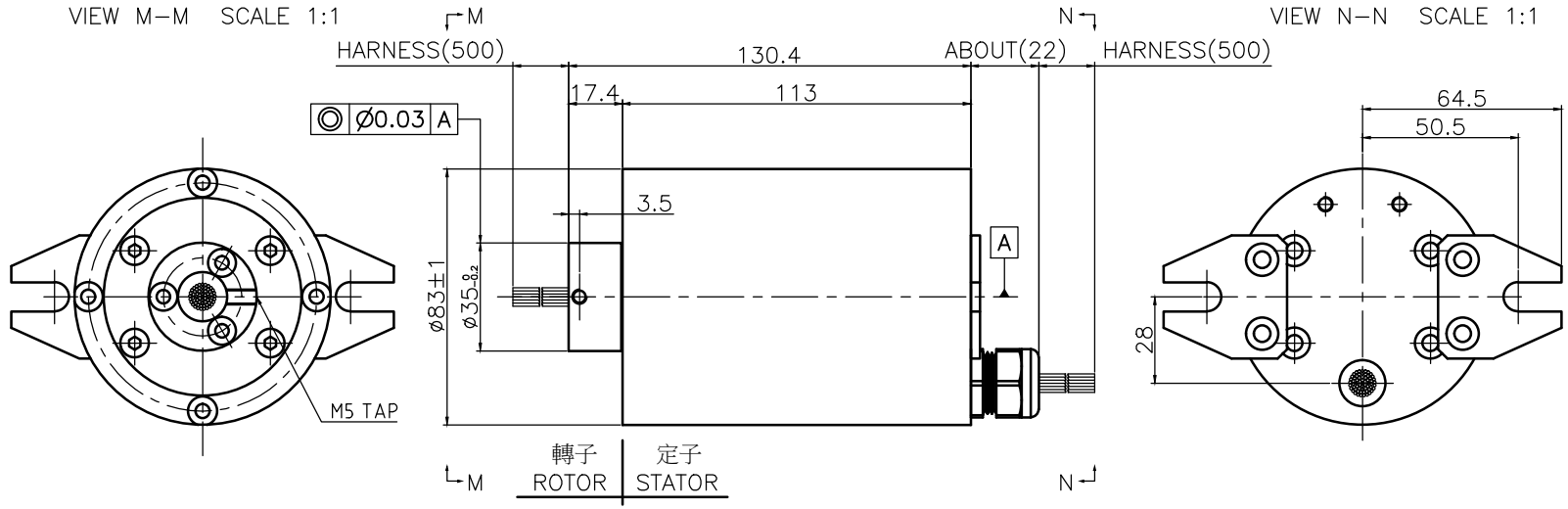

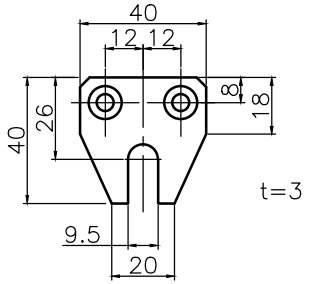

規　範

電路數	32 線
轉速	最高 200 rpm
導線長度	轉子 500 mm / 定子 500 mm
電壓	最高 210 V/DC 或 440 V/AC
額定電流	電源最高 80A/線 ， 信號源最高 5A/線
接點材質	環&導線：信號源-黃金/電源-銀
導線規格	鐵氟龍絕緣
IP等級	IP 43
雜訊	6 VDC 測試最高值 1 歐姆 , 5 rpm 運轉 50 毫安培

▽▽		6.3S ▽▽▽	3.2S ▼▽▽	1.6S ▼▼▽	0.4S ▼▼▼
未標註之加工記號		不加工 ~	50S ▽	25S ▽▽	12.5S ▼▽
長 度	±0.10	±0.15	±0.20	±0.30	±0.50
內 徑	+0.10 −0	+0.15 −0	+0.20 −0	+0.30 −0	+0.50 −0
外 徑	+0 −0.10	+0 −0.15	+0 −0.20	+0 −0.30	+0 −0.50
公稱尺寸	0~25	25~50	50~100	100~300	300 以上
未 標 註 之 一 般 公 差					

KORONA®

校 對	核 准	使用狀況	圖 名	KSKS-S032		比 例	1:2.4
			機 型		圖 號	單 位	MM
			備註一	電控滑環		角 法	
製 圖	設 計	發圖日期	丹耀貿易有限公司				
W	W	108.06.04	www.danyao-ltd.com E-mail:info@danyao-ltd.com TEL:02-22768200 / FAX:02-22767390				

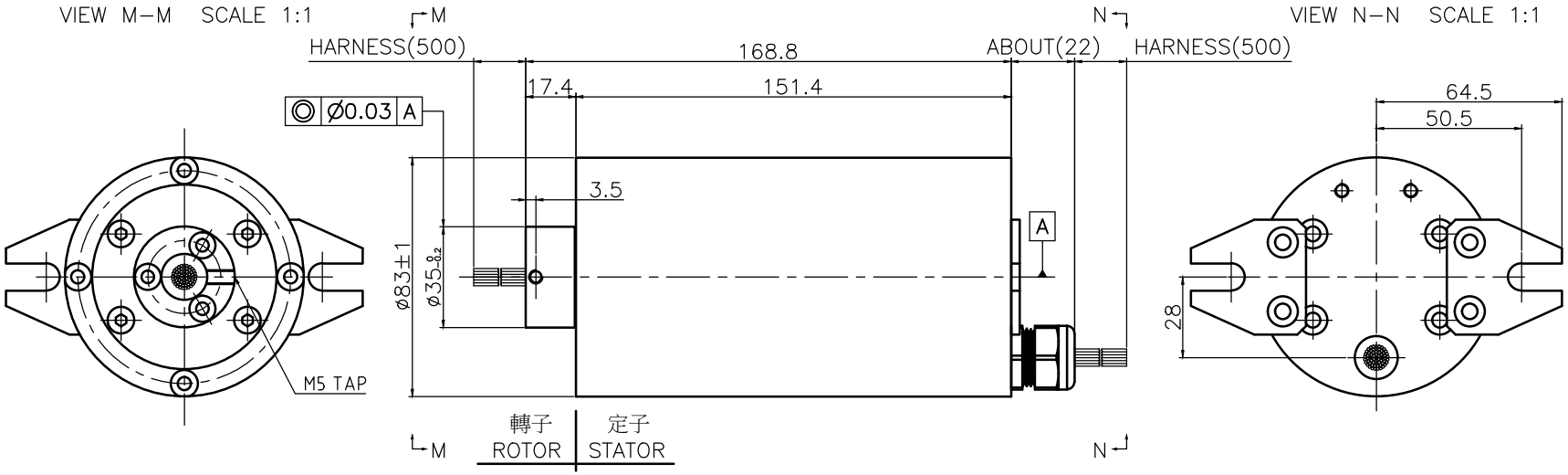

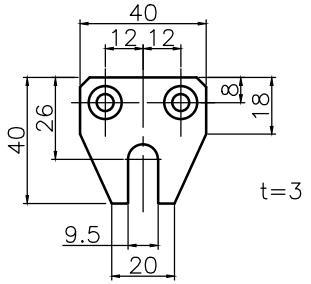

規　範

電路數	48 線
轉速	最高 200 rpm
導線長度	轉子 500 mm / 定子 500 mm
電壓	最高 210 V/DC 或 440 V/AC
額定電流	電源最高 80A/線 ， 信號源最高 5A/線
接點材質	環&導線：信號源-黃金/電源-銀
導線規格	鐵氟龍絕緣
IP等級	IP 43
雜訊	6 VDC 測試最高值 1 歐姆 , 5 rpm 運轉 50 毫安培

▽▽		6.3S ▽▽▽	3.2S ▼▽▽	1.6S ▼▼▽	0.4S ▼▼▼
未標註之加工記號		不加工 ~	50S ▽	25S ▽▽	12.5S ▼▽
長 度	±0.10	±0.15	±0.20	±0.30	±0.50
內 徑	+0.10 −0	+0.15 −0	+0.20 −0	+0.30 −0	+0.50 −0
外 徑	+0 −0.10	+0 −0.15	+0 −0.20	+0 −0.30	+0 −0.50
公稱尺寸	0~25	25~50	50~100	100~300	300 以上
未 標 註 之 一 般 公 差					

KORONA

校 對	核 准	使用狀況	圖 名	KSKS-S048		比 例	1:2.4
			機 型		圖 號	單 位	MM
			備註一	電控滑環		角 法	
製 圖	設 計	發圖日期	丹耀貿易有限公司				
W	W	108.06.04	www.danyao-ltd.com E-mail:info@danyao-ltd.com TEL:02-22768200 / FAX:02-22767390				

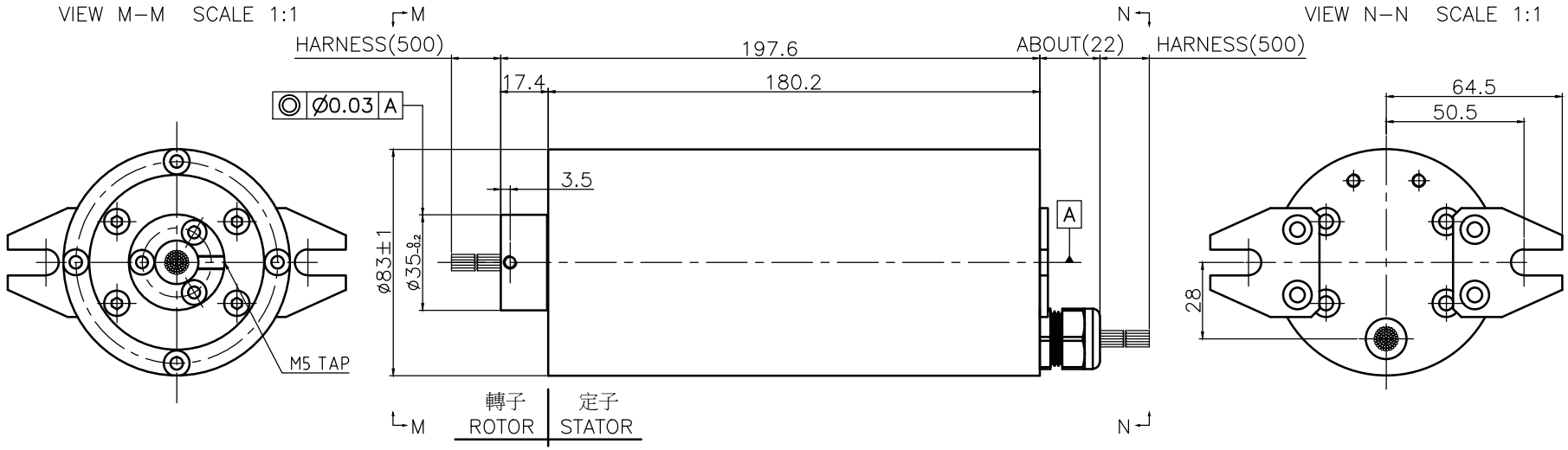

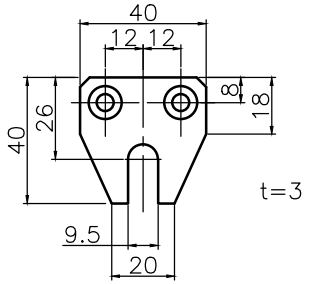

規　範

電路數	60 線
轉速	最高 200 rpm
導線長度	轉子 500 mm / 定子 500 mm
電壓	最高 210 V/DC 或 440 V/AC
額定電流	電源最高 80A/線 ， 信號源最高 5A/線
接點材質	環&導線：信號源-黃金/電源-銀
導線規格	鐵氟龍絕緣
IP等級	IP 43
雜訊	6 VDC 測試最高值 1 歐姆 , 5 rpm 運轉 50 毫安培

▽▽		6.3S ▽▽▽	3.2S ▼▽▽	1.6S ▼▼▽	0.4S ▼▼▼
未標註之加工記號		不加工 ~	50S ▽	25S ▽▽	12.5S ▼▽
長 度	±0.10	±0.15	±0.20	±0.30	±0.50
內 徑	+0.10 −0	+0.15 −0	+0.20 −0	+0.30 −0	+0.50 −0
外 徑	+0 −0.10	+0 −0.15	+0 −0.20	+0 −0.30	+0 −0.50
公稱尺寸	0~25	25~50	50~100	100~300	300 以上
未 標 註 之 一 般 公 差					

KORONA®

校 對	核 准	使用狀況	圖 名	KSKS-S060		比 例	1:2.4
			機 型		圖 號	單 位	MM
			備註一	電控滑環		角 法	
製 圖	設 計	發圖日期	丹耀貿易有限公司				
W	W	108.06.04	www.danyao-ltd.com E-mail:info@danyao-ltd.com TEL:02-22768200 / FAX:02-22767390				

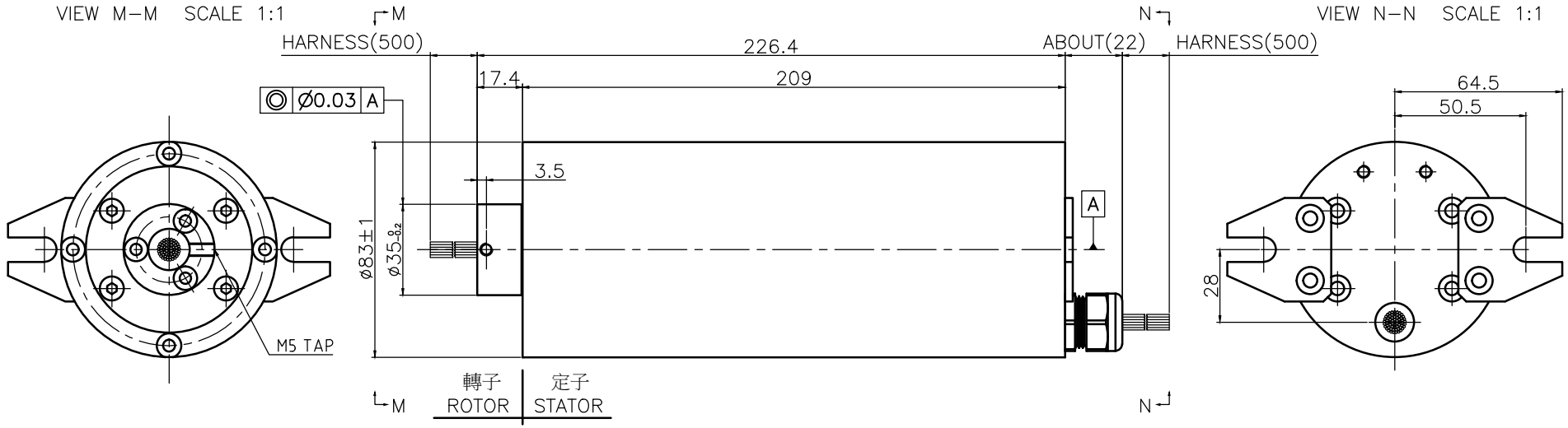

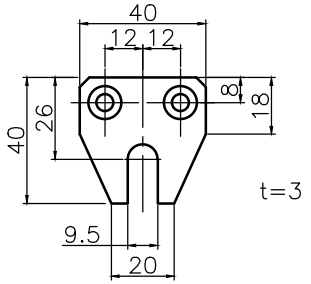

規　範

電路數	72 線
轉速	最高 200 rpm
導線長度	轉子 500 mm / 定子 500 mm
電壓	最高 210 V/DC 或 440 V/AC
額定電流	電源最高 80A/線 ， 信號源最高 5A/線
接點材質	環&導線：信號源-黃金/電源-銀
導線規格	鐵氟龍絕緣
IP等級	IP 43
雜訊	6 VDC 測試最高值 1 歐姆 , 5 rpm 運轉 50 毫安培

▽▽		6.3S ▽▽▽	3.2S ▼▽▽	1.6S ▼▼▽	0.4S ▼▼▼
未標註之加工記號		不加工 ~	50S ▽	25S ▽▽	12.5S ▼▽
長 度	±0.10	±0.15	±0.20	±0.30	±0.50
內 徑	+0.10 −0	+0.15 −0	+0.20 −0	+0.30 −0	+0.50 −0
外 徑	+0 −0.10	+0 −0.15	+0 −0.20	+0 −0.30	+0 −0.50
公稱尺寸	0~25	25~50	50~100	100~300	300 以上
未 標 註 之 一 般 公 差					

KORONA®

校 對	核 准	使用狀況	圖 名	KSKS-S072		比 例	1:2.4
			機 型		圖 號	單 位	MM
			備註一	電控滑環		角 法	
製 圖	設 計	發圖日期	丹耀貿易有限公司				
W	W	108.06.04	www.danyao-ltd.com E-mail:info@danyao-ltd.com TEL:02-22768200 / FAX:02-22767390				